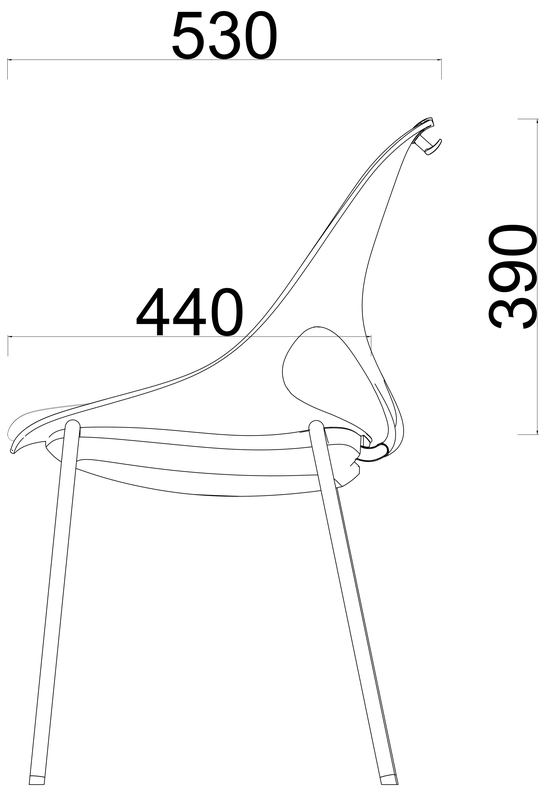
530
440
390

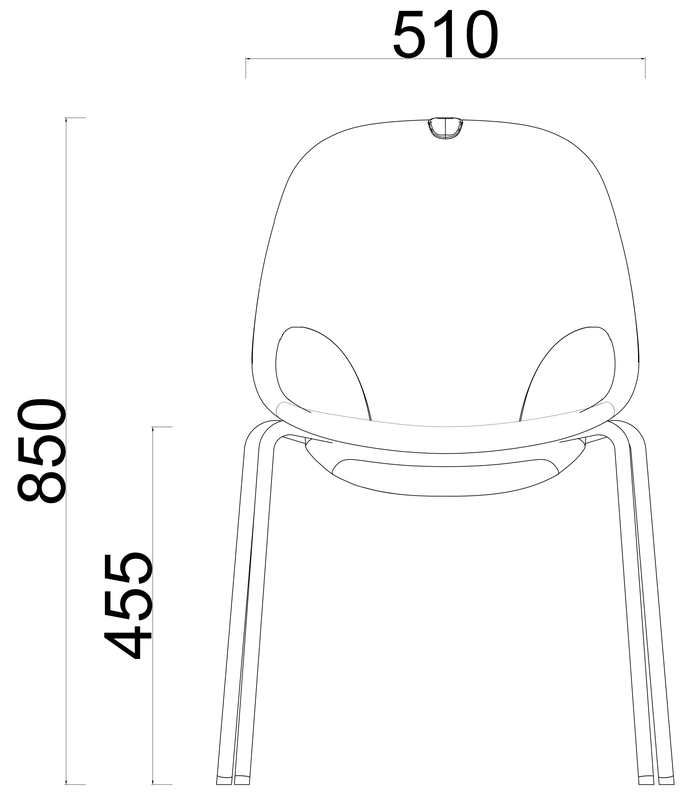
510
850
455

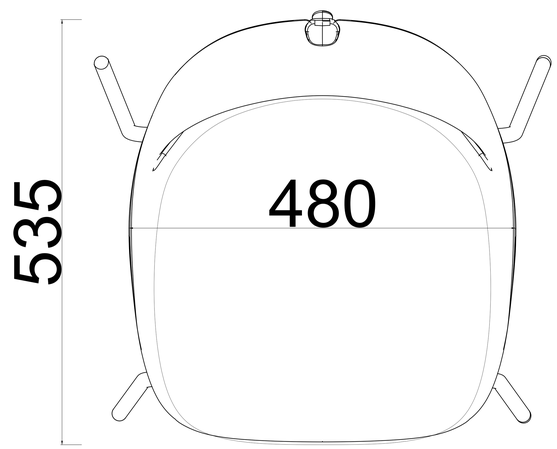
535
480