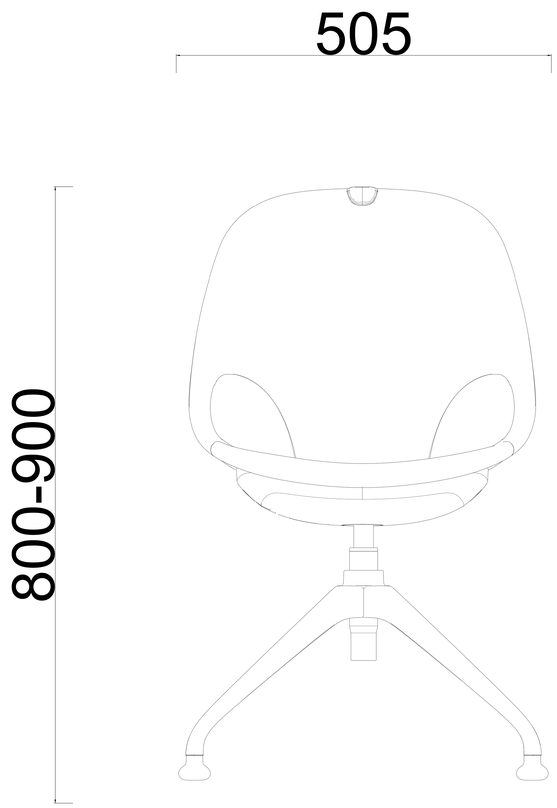
505
800-900

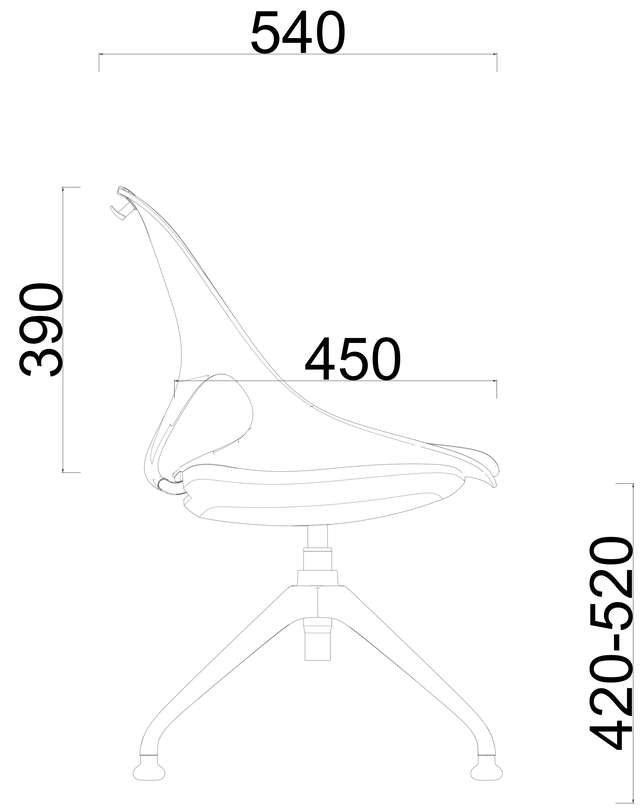
540
390
450
420-520

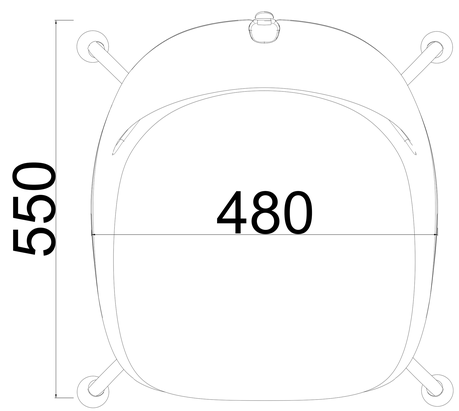
550
480