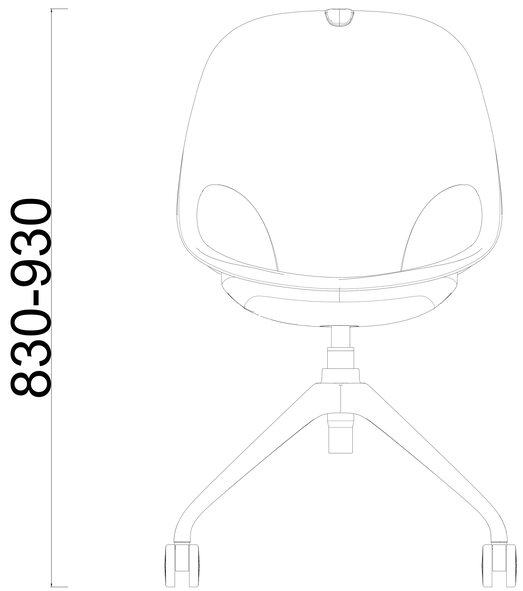
525
830-930

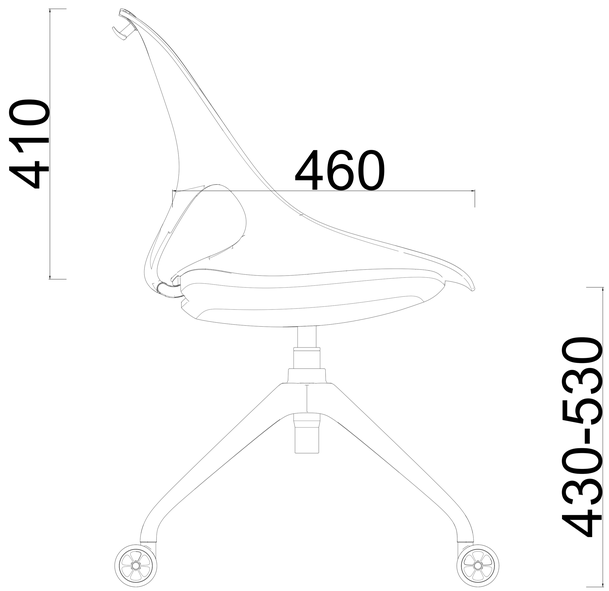
570
410
460
430-530

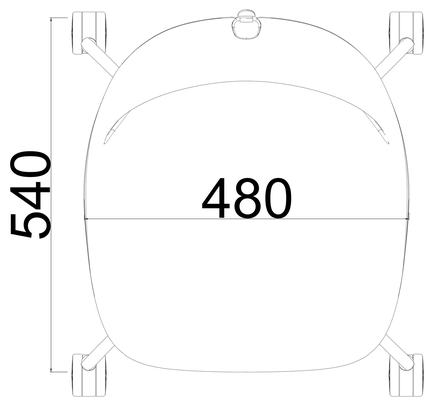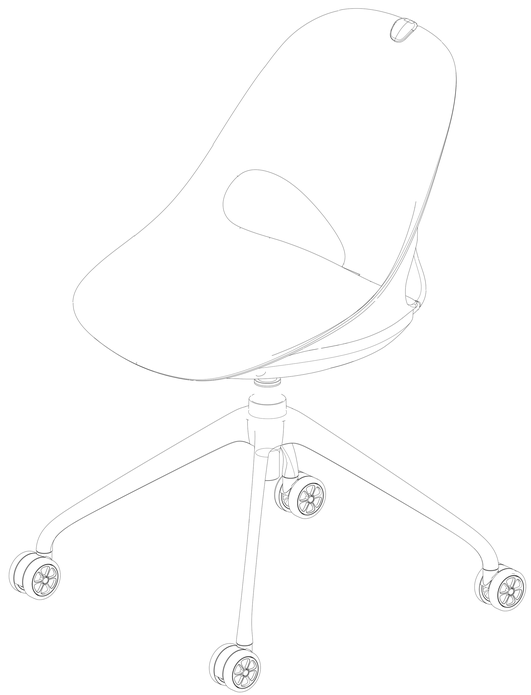
540
480