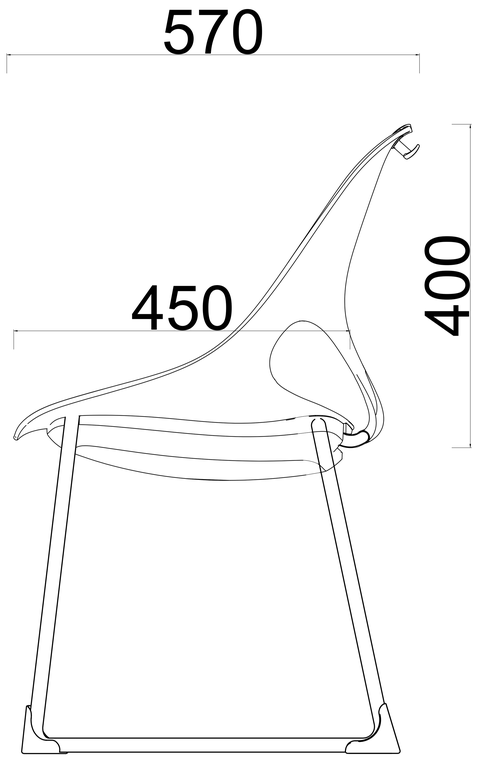
570
450
400

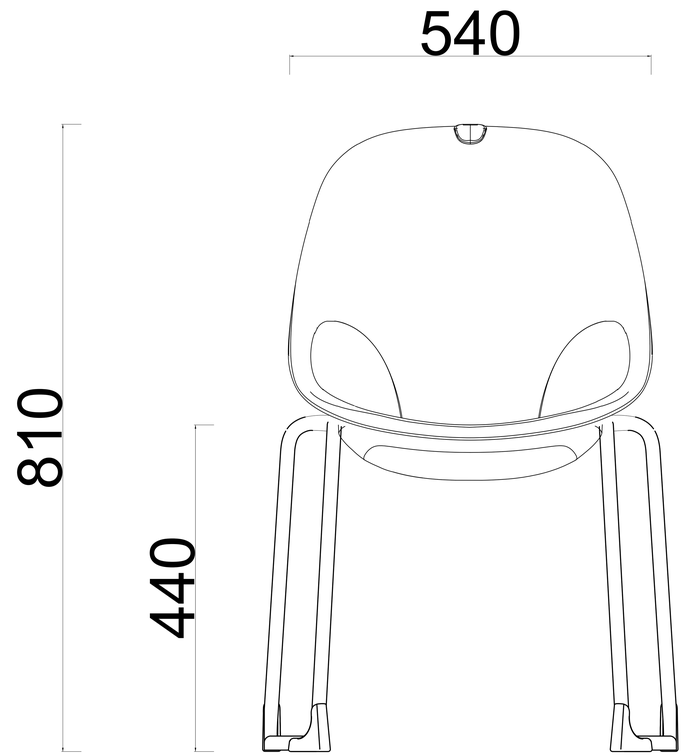
540
810
440

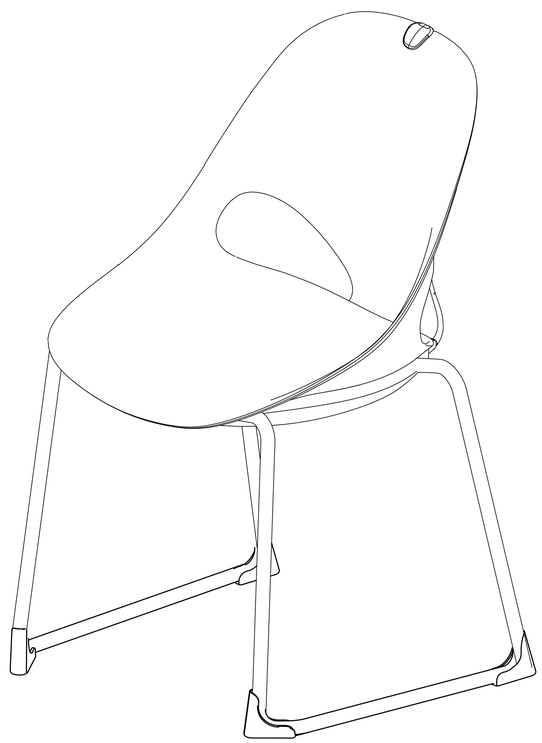

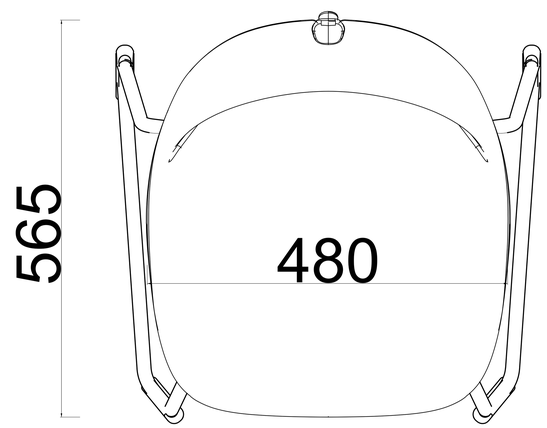
595
480